WEDGE - SHOWER BASE
Product Specification Sheet

RIGHT HAND SHOWN

WE6638L/R - 1 Piece Shower Base

Size:
65 ½"x 38" x 5"
1664 mm x 965 mm x 127 mm

* Left or Right is determined by plumbing
Drain not included

FRONT VIEW

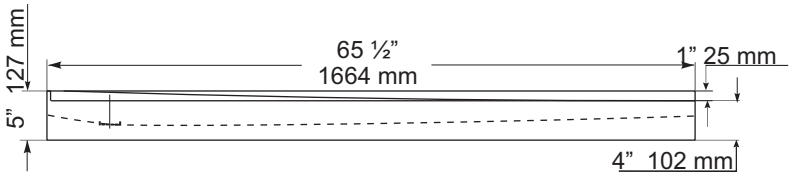

TOP VIEW

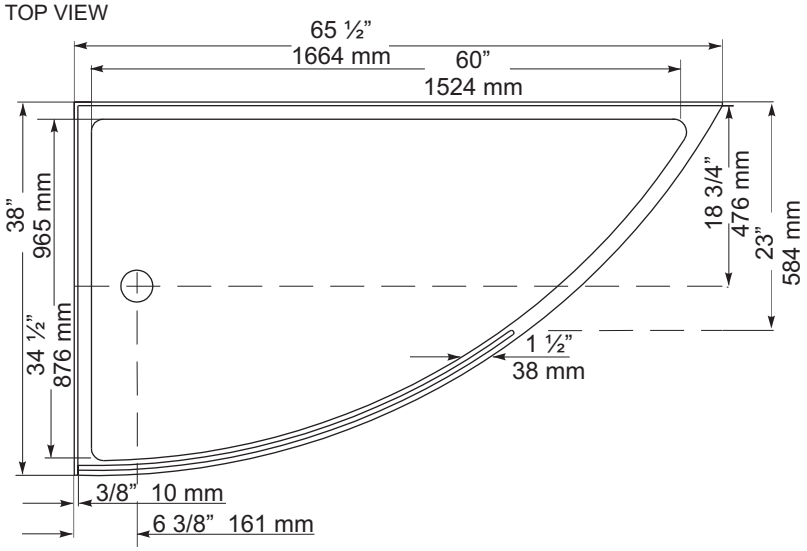

SIDE VIEW

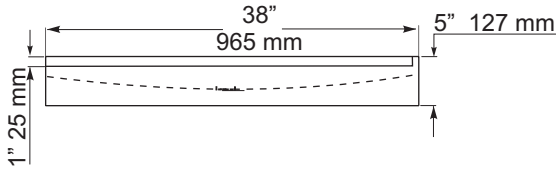

PRODUCT FEATURES & BENEFITS

❑ **Shower Base**

- Vacuum formed acrylic reinforced with fiberglass
- Scratch, stain and fade resistant high gloss finish
- Built in 1" tile flange on two sides

OPTIONAL ACCESSORIES

- Door(s) - Refer to price book / website for coordinating shower door options

GENERAL SPECIFICATIONS		
Average Weight	55 lb	25 kg
Drain Opening (dia.)	3 1/4"	83 mm
Drain to Floor Clearance	5/8"	16 mm

NOTES:
SHOWER BASE TO BE INSTALLED ON THE FLOOR SUPPORTED BY FEET AND FRONT EDGE. SHIM IF REQUIRED TO LEVEL THE SHOWER FOR ADEQUATE DRAINAGE.

REFER TO INSTALLATION INSTRUCTIONS FOR ADDITIONAL INFORMATION.

IMPORTANT: Dimensions of fixtures are nominal and may vary ±1/4" (6 mm). Weight may vary ± 5 lb (2.3 kg). Drawing is not to scale. These measurements are subject to change at manufacturer's discretion.

Compliance Certifications -
Meets or Exceeds the following Specifications:

. ANSI - Z124.1.2.2005

60 Shorncliffe Rd., Toronto, Ontario M8Z 5K1
Telephone: (416) 231-9030 - Fax: (416) 231-0929
www.mirolin.com

Customer Service: (416) 231-5790
1-800-**MIROLIN** (647-6546)
Fax, Canada: 1-800-463-2236

15 Dec. 2014

© Copyright 2010 Mirolin Ind. The Copyright includes all content on the document.

WEDGE - BASE DE DOUCHE

Fiche de spécifications du produit

MODÈLE ILLUSTRÉ À DROITE

WE6638L/R - 1 Pièce Douche Base

Dimensions:
65 ½ po x 38 po x 5 po
1664 mm x 965 mm x 127 mm

* La gauche ou la droite dépendent de l'emplacement de la plomberie
Du drain non inclus

VUE DE DEVANT

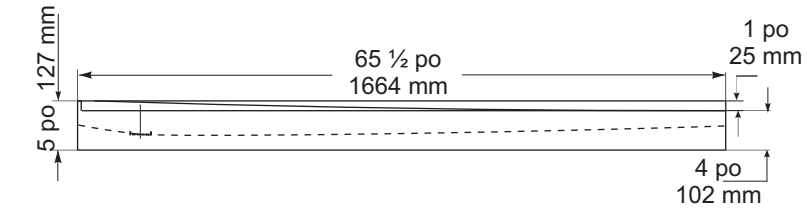

VUE DU DESSUS

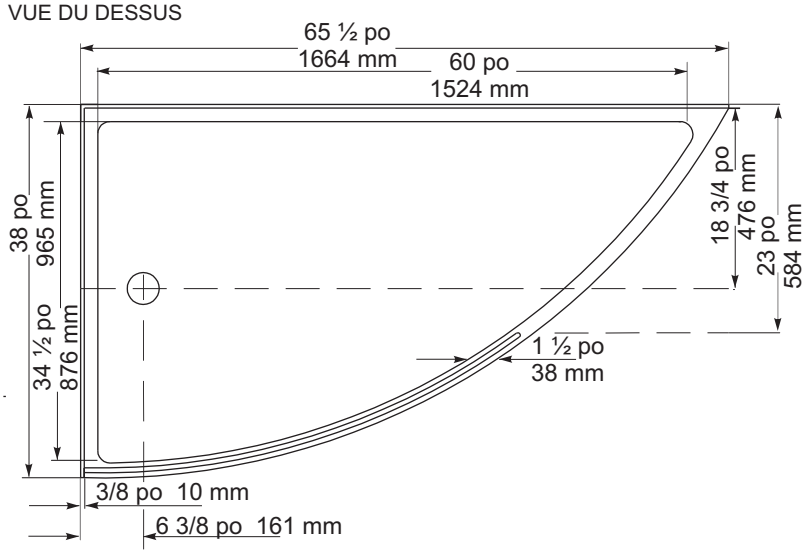

VUE DE CÔTÉ

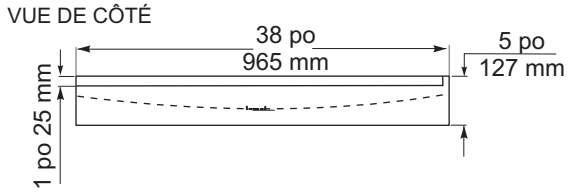

CARACTÉRISTIQUES ET AVANTAGES DU PRODUIT

❑ **Bac de Douche**

- Acrylique formé sous vide et renforcé de fibre de verre
- Fini très luisant, résistant aux égratignures, aux taches et à la ternissure
- Ce bain comporte une bride de fixation de 1 po. pour pose de céramique sur deux côtés

❑ **Accessoires Optionnels**

- Porte(s) - Se reporter à la liste de prix/au site Web pour la coordination des options de porte de douche

SPÉCIFICATIONS GÉNÉRALES		
Poids moyen	55 lb	25 kg
Diamétre du drain	31/4 po	83 mm
Dégagement du drain au plancher	5/8 po	16 mm

IMPORTANT : Les dimensions des appareils sont nominales et peuvent varier de ± 1/4 po (6 mm). Le poids varie de +/- 5 lb (2,3 kg). Le dessin n'est pas à l'échelle. Ces dimensions peuvent être changées à la discrétion du fabricant.

NOTES:
LE BAC DE DOUCHE DOIT ÊTRE INSTALLÉ SUR LE PLANCHER EN ÉTANT SUPPORTÉ PAR LES PATTES ET LE REBORD AVANT. CALER SI NÉCESSAIRE POUR METTRE LA DOUCHE NIVEAU ET ASSURER UNE VIDANGE ADÉQUATE.

CONSULTER LES DIRECTIVES D'INSTALLATIONS POUR OBTENIR PLUS DE RENSEIGNEMENTS.

Certifications de conformité-
Satisfait aux exigences des normes suivantes ou les dépassent:

. ANSI - Z124.1.2.2005

60 Shorncliffe Rd., Toronto, Ontario M8Z 5K1
Telephone: (416) 231-9030 - Fax: (416) 231-0929
www.mirolin.com

Service à la clientèle: (416) 231-5790
Canada, É.-U.:1-800-**MIROLIN** (647-6546)
Télécopieur Canada: 1-800-463-2236

15 Dec. 2014

© Copyright 2010 Mirolin Ind. Le Copyright comprend tout le contenu de ce document.